Wabco 912 510 101/102/103/104 0

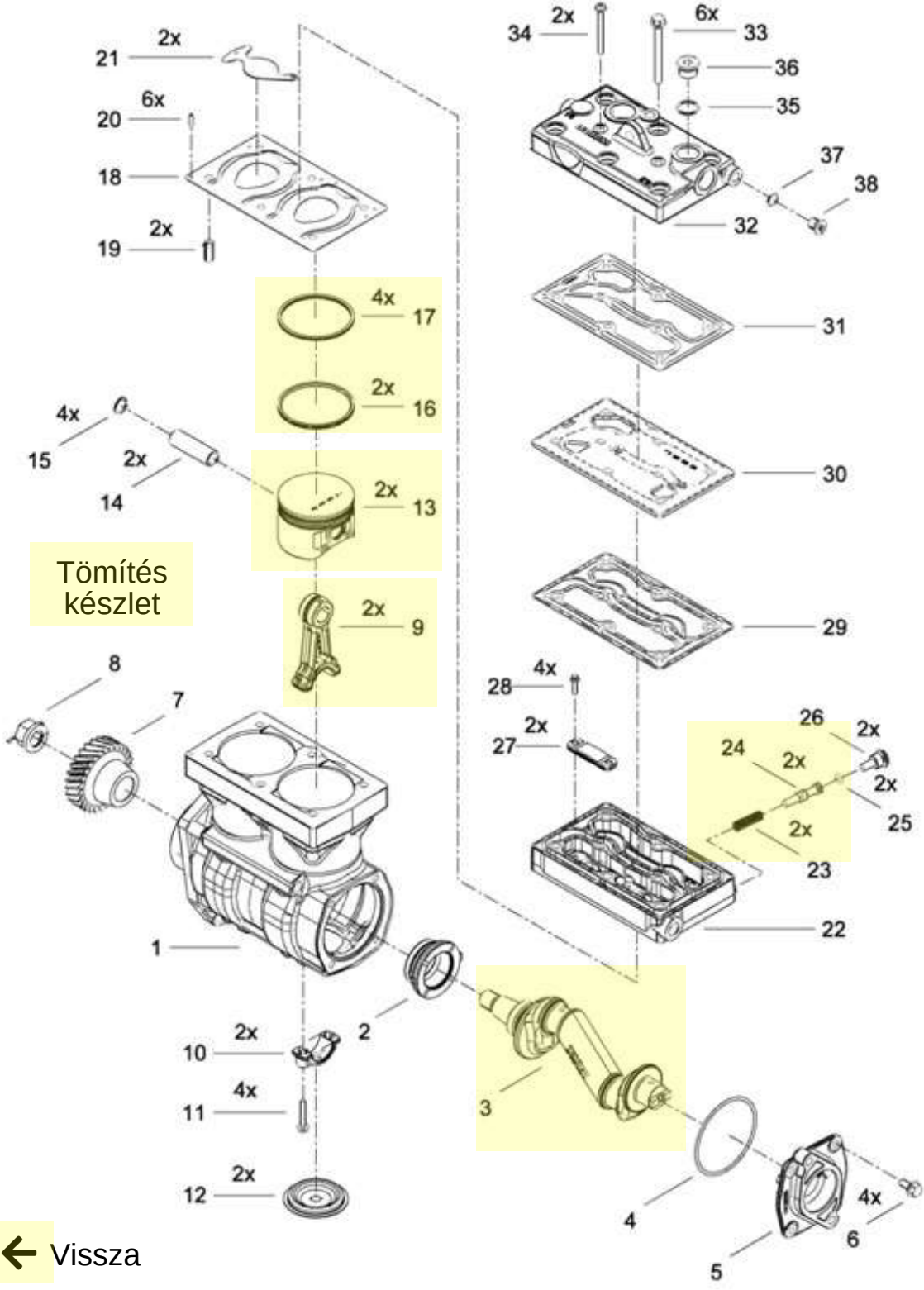

Vissza