Mercedes W180 kenés rendszer

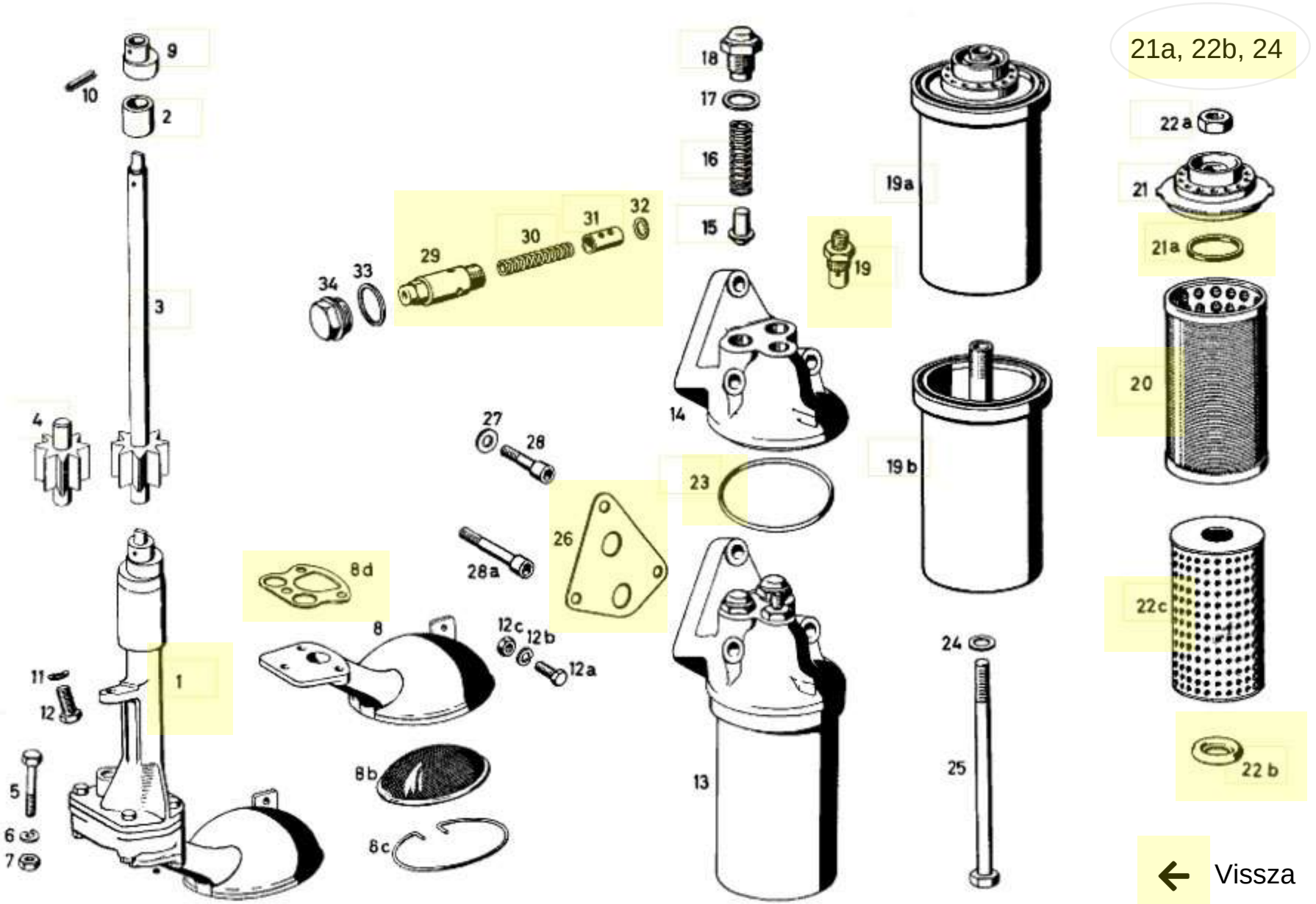

Vissza

Mercedes W180 kenés rendszer

2/2. oldal

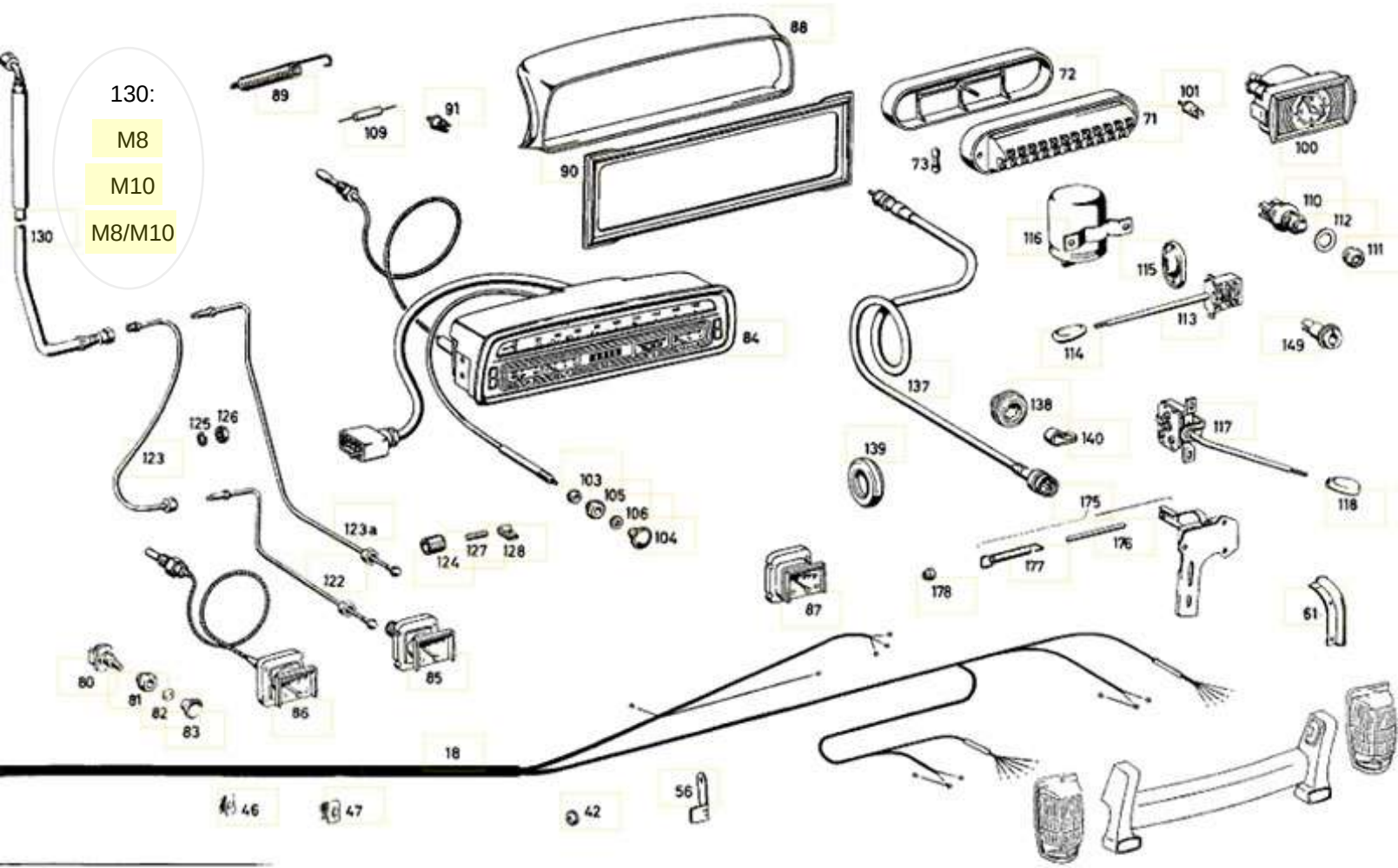

Vissza