Mercedes W180 gyújtás

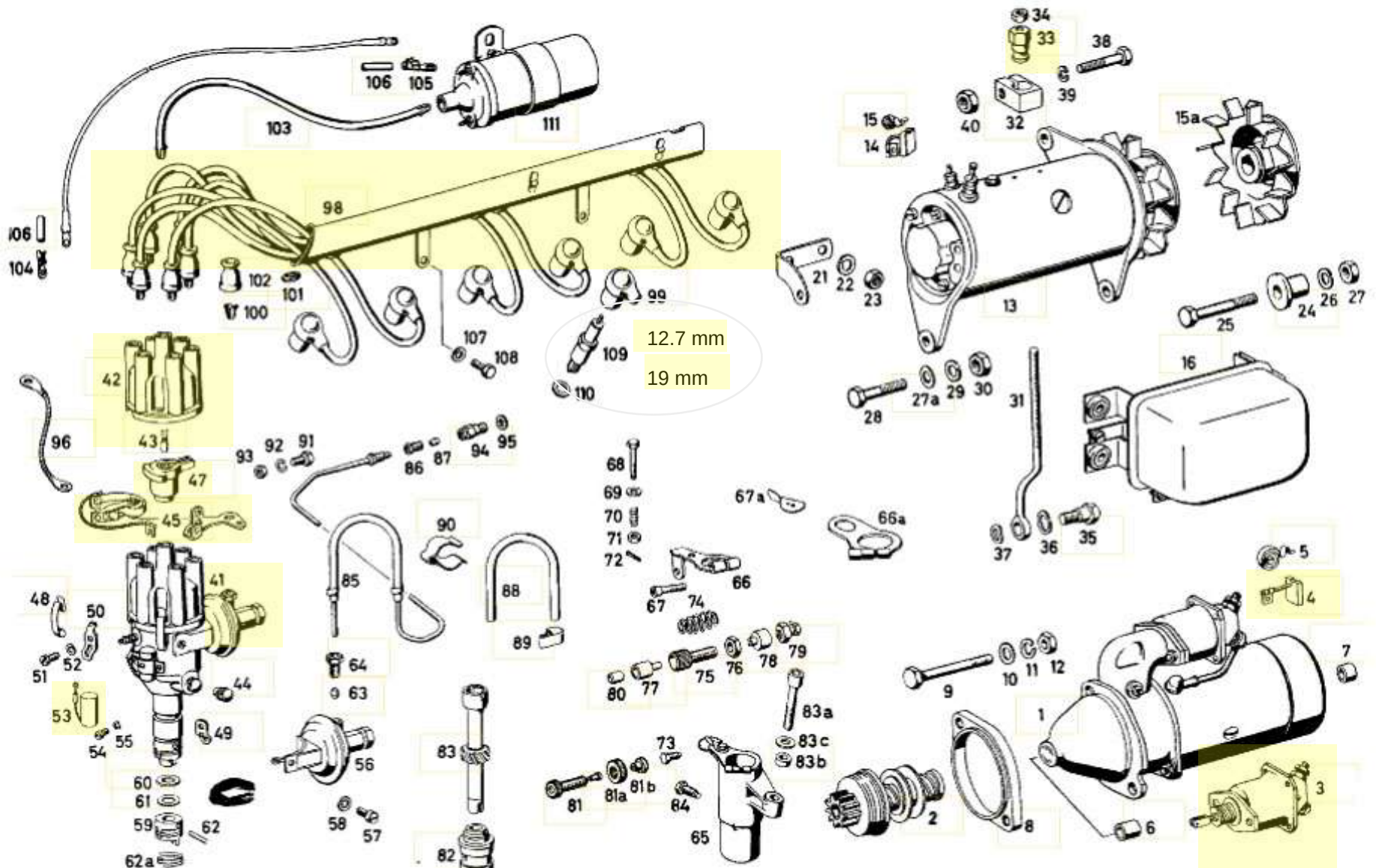

Vissza

Mercedes W180 elektromos rendszer

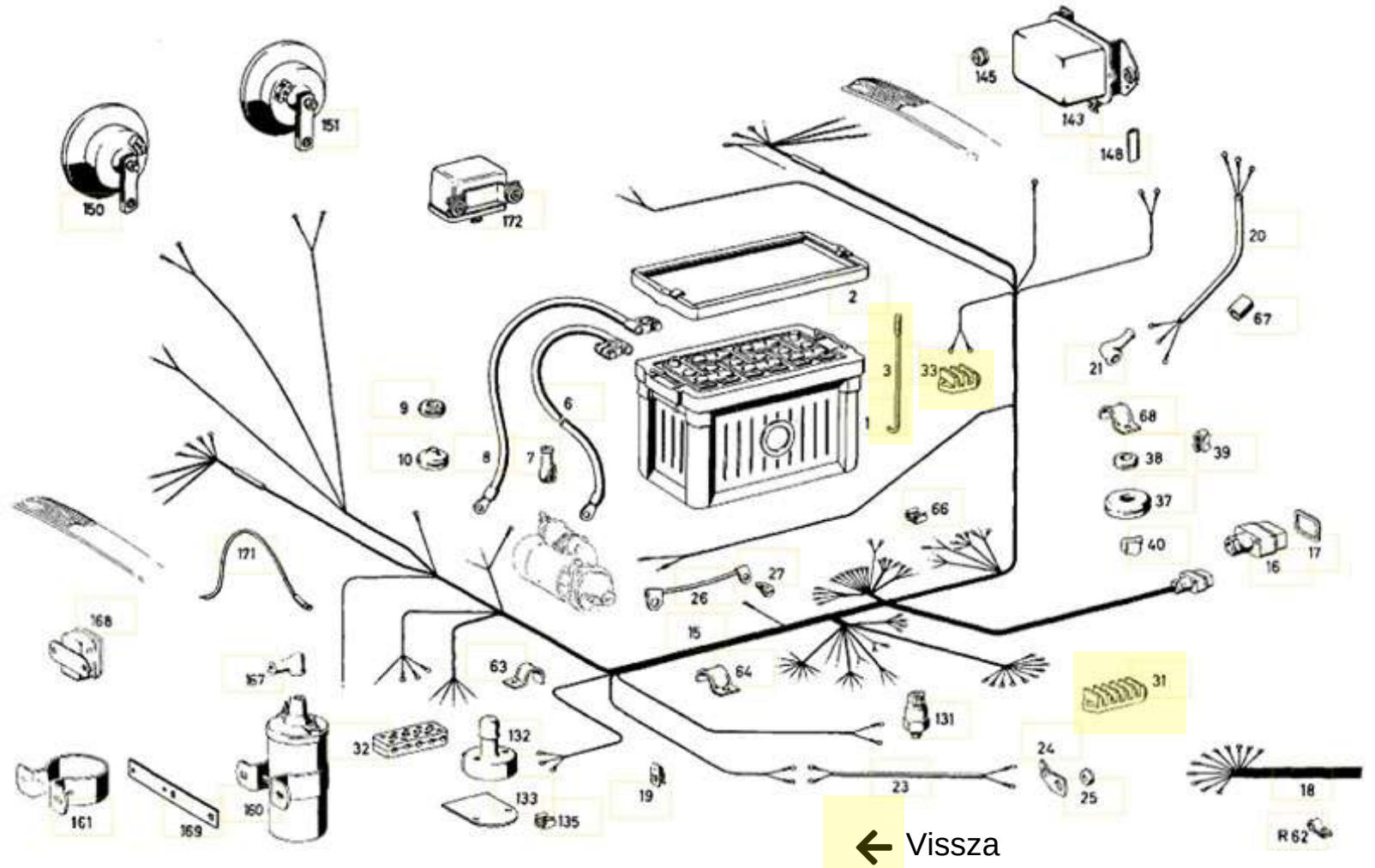

← Vissza